О Д О Б Р У В А М
ГЕНЕРАЛШТАБ НА АРМ
НАЧАЛНИК
генерал потполковник
Мирослав Стојановски

У П А Т С Т В О

ЗА УЧЕСТВО И БЕЗБЕДНОСТ ВО СООБРАЌАЈОТ НА ПАТИШТАТА СО ВОЕНИ ВОЗИЛА НА АРМИЈАТА НА РЕПУБЛИКА МАКЕДОНИЈА

- Март, 2009 година -

С О Д Р Ж И Н А:

1. ОПШТИ ОДРЕДБИ 3

2. ВОЕНИ ВОЗИЛА 4

2.1. УЧЕСТВО НА ВОЕНО ВОЗИЛО ВО ЈАВНИОТ СООБРАЌАЈ 4
2.2. ДОКУМЕНТАЦИЈА НА ВОЕНО ВОЗИЛО 4
2.3. ОПРЕМА НА НЕБОРБЕНИ М/В 4
2.4. РЕГИСТРАЦИЈА И ОБЕЛЕЖУВАЊЕ НА ВОЕНИ ВОЗИЛА 5
2.5. ОДРЖУВАЊЕ НА ВОЕНИТЕ ВОЗИЛА 5

3. ВОЕНИ ВОЗАЧИ 5

3.1. ЗАДОЛЖУВАЊЕ СО ВОЕНО ВОЗИЛО 5
3.2. ОБУКА НА ВОЕНИТЕ ВОЗАЧИ 6
3.3. ДОКУМЕНТАЦИЈА НА ВОЗАЧОТ 6
3.4. ПРАВА И ОБВРСКИ НА ВОЕНИОТ ВОЗАЧ 6

4. СТАРЕШИНА НА ВОЕНО МОТОРНО ВОЗИЛО 7

4.1. ПРАВА И ОБВРСКИ НА СТАРЕШИНАТА НА ВОЕНОТО М/В 7

5. ГРУПЕН ПРЕВОЗ НА ЛИЦА И УСЛОВИ И НАЧИНИ НА ПРЕВЕЗУВАЊЕ НА ЛИЦА СО ВОЕНО М/В 7

6. ДОЛЖНОСТИ НА ВОЕНИТЕ УЧЕСНИЦИ ВО СЛУЧАЈ НА СООБРАЌАЈНА НЕЗГОДА 8

7. ПОСЕБНИ МЕРКИ НА БЕЗБЕДНОСТ ВО ПАТНИОТ СООБРАЌАЈ 8

8. СООБРАЌАЈНИ ПРАВИЛА НА ПАТИШТАТА 9

8.1. БРЗИНА НА ДВИЖЕЊЕ НА ВОЕНИ М/В 9
8.2. РАСТОЈАНИЕ ПОМЕЃУ ВОЗИЛАТА 9
8.3. ПРЕСТИГНУВАЊЕ 9
8.4. ПАРКИРАЊЕ И ЗАСТАНУВАЊЕ 9
8.5. УПОТРЕБА НА СВЕТЛА 10
8.6. ДВИЖЕЊЕ НА ПЕШАЧКА КОЛОНА 10
8.7. СООБРАЌАЈНО УРЕДУВАЊЕ НА ВЛЕЗ И ИЗЛЕЗ ВО ВОЕНИ ОБЈЕКТИ 10
8.8. ПРЕВОЗ НА ЛИЦА И ТОВАР СО ВОЕНИ М/В 10
8.9. ОБЕЛЕЖУВАЊЕ И ОБЕЗБЕДУВАЊЕ НА ВОЕНИ КОЛОНИ 11

9. ВОЕНИ СООБРАЌАЈНИ ЗНАЦИ 11

10. ПРЕОДНИ И ЗАВРШНИ ОДРЕДБИ 12

11. РЕФЕРЕНЦИ 13

12. ПРИЛОЗИ 14

Врз основа на член 26 став 21 точка 18 од Законот за одбрана („Службен весник на Република Македонија“, број 42/2001, 5/2003, 58/2006 и 110/2008), Началникот на Генералштабот на Армијата на Република Македонија, донесува

У П А Т С Т В О

ЗА УЧЕСТВО И БЕЗБЕДНОСТ ВО СООБРАЌАЈОТ НА ПАТИШТАТА СО ВОЕНИ ВОЗИЛА НА АРМИЈАТА НА РЕПУБЛИКА МАКЕДОНИЈА

1. ОПШТИ ОДРЕДБИ

1. Со ова Упатство се уредуваат нормите на однесување и обврските на лицата на служба во Армијата на Република Македонија (во понатамошниот текст: воени учесници), при учество во патниот сообраќај со воени моторни возила (во понатамошниот текст: воени м/в), поради почитување на безбедносните мерки во патниот сообраќај, заштита на животот и здравјето на луѓето и на имотот.

2. Одделни изрази употребени во ова упатство го имаат следното значење:

- „Воени возила” се возила на Армијата на Република Македонија (борбени, неборбени, приклучни возила и инжинериски машини) и возилата дадени на Армијата за извршување на материјална обврска од граѓаните, трговските друштва, јавните претпријатија, установи и служби;
- „Возачи на воени возила” се воени лица (воени старешини-офицери и подофицери, професионални војници и војници на доброволно служење на воениот рок и воени обврзници од резервниот состав на Армијата додека се повикани да извршуваат права и должности од областа на одбраната во врска со извршување на воената обврска) и цивилни лица на служба во Армијата, кои управуваат со воени м/в;
- „Воени учесници” во сообраќајот се возачите на воени м/в, лицата кои се превезуваат со воените м/в и воените пешаци;
- „Воени моторни возила” се воени возила на моторен погон кои се наменети за превоз на луѓе, товар или влеча;
- „Воени приклучни возила”се воени возила, опрема и орудија кои се наменети да бидат влечени од воени м/в, конструирани како приколки или полуприколки;
- „Затворени воени површини” се уредени или неуредени делови од територијата на воените команди и единици на Армијата (касарни, издвоени објекти, полигони, логорски и вежбовни простории);
- „Воени патишта”се патишта наменети за сообраќај во затворени воени површини;
- „Сообраќајна незгода на воен учесник” е настан на патот во кој учествува најмалку едно воено возило во движење и во кој најмалку еден учесник е повреден, загинат или од последиците на таа сообраќајна незгода (во понатамошниот текст: с/н) починал во рок од 30 дена, или од истата е предизвикана материјална штета;
- „Колона на воени м/в” се три или повеќе воени м/в, кои се запрени или организирано се движат едно зад друго во иста насока, со одредена брзина и на прописно меѓусебно растојание;
- „Растојание меѓу две воени м/в” е растојание од најистурениот преден дел од воено м/в до најистурениот заден дел од воено м/в кое се следи;
- „Воен пешак” е секој воен учесник кој по патот или надвор од него се движи сам или во состав на пешачка колона;

- „Воена пешачка колона” е организирана колона од воени пешаци која се движи во ист правец и насока;
- „Воен сообраќаен знак” е сообраќаен знак со кој воените учесници се известуваат и се обврзуваат да постапат според него;
- „Групен превоз на воени учесници” е превоз на воени учесници со воено м/в во кое покрај возачот се превезуваат повеќе од осум лица;
- „Старешина на колона на воени м/в” е лице кое со наредба е одредено да го организира движењето на колоната и да командува;

3. За пропишување на условите и начинот на користење на воените патишта, за регулирање и контрола на сообраќајот, одржување на патиштата, сигнализацијата и патните објекти, со наредба одлучува старешина кој е надлежен за наведениот простор.

2. ВОЕНИ ВОЗИЛА

2.1. Учество на воено возило во јавниот сообраќај

4. Во јавниот сообраќај може да учествува технички исправно воено м/в, со пропишана опрема и документација. За правилна употреба на военото м/в, комплетноста на опремата и документацијата, одговорно е лицето кое управува со истото.

2.2. Документација на воено возило

5. Документација на воено возило претставува:

- работна листа за м/в, и
- техничка книшка на м/в.

2.3. Опрема на неборбени м/в

6. Воените м/в се опремени со:

- основен алат;
- сигурносен триаголник;
- прва помош;
- комплет резервни сијалички;
- резервно тркало;
- апарат за гаснење на пожар;
- јаже за влечење;
- батериска (преносна) ламба и
- заштитен елек со флуоросцентна боја и најмалку две рефлектирачки ленти.

7. Теренските м/в, покрај опремата од точка 6, се опремени со две клинести подметки;

8. Товарните м/в, покрај опремата од точка 6, се опремени со:

- две клинести подметки;
- цврста врска за влечење;
- пионерски алат (копач, лопата и секира)

9. Воените автобуси покрај опремата од точка од 6, се опремени со:

- дополнителен апарат за гаснење на пожар;
- цврста врска за влечење;
- две клинести подметки;
- чекан за кршење на стакло.

10. Воените м/в наменети за превоз на специфичен товар, возилата за придружба и воените возила со право на првенство на минување, се опремени со дополнителни уреди за давање на посебни светлосни и звучни знаци.

2.4. Регистрација и обележување на воени возила

11. Воените м/в се регистрираат и обележуваат во согласност со „Правилникот за регистрација и обележување на моторните и приклучните возила во Армијата на Република Македонија“.

2.5. Одржување на воените возила

12. Воените м/в се одржуваат во согласност со „Правилото на техничка служба на Армијата на Република Македонија“.

3. ВОЕНИ ВОЗАЧИ

13. Со воено возило управува лице кое ги исполнува следните услови:

- поседува важечка возачка дозвола соодветна на категоријата на военото м/в со кое управува;
- поставен на формациско место - возач, или
- поседува одобрение за управување со воени м/в.

14. Воените возачи се упатуваат на задолжителен лекарски преглед за утврдување на способноста за управување со воено м/в на секои три години.

15. Одобрение за управување со воено м/в издава старешина на должност командант на баталјон, нему рамен и старешина на повисока должност.

16. Одобрението за управување се издава на лица од единицата во ситуација кога пополнетоста на единицата со возачи е недоволна и за извршување на задачи од областа на работните места. Лицата кои поседуваат одобрение не смеат да се користат како возачи за извршување на редовни транспортни задачи.

17. Одобрение за управување со воено м/в, се издава по претходно завршена дообука и преобука за м/в. За време на управување со воено м/в, лицата кои поседуваат одобрение за управување на воено м/в, должни се да го носат со себе.

18. Одобрението се издава со важност од една календарска година. Изгледот и формата на одобрението е даден во прилог бр. 1 на ова упатство.

3.1. Задолжување со воено возило

19. Со наредба на старешина на должност командир на чета, возачите на неборбени м/в во Армијата се задолжуваат со воено возило. Задолжувањето на военото возило се евидентира во техничка книшка.

20. Возач на воено м/в не смее да го отстапува возилото на управување на неовластено лице.

3.2. Обука на воените возачи

21. Со возачот на неборбено м/в во Армијата се изведува стручно специјалистичка обука, која опфаќа:

- Дообука за управување со воено м/в која се изведува со сите лица што ги исполнуваат условите за воени возачи;
- Преобука за управување со конкретен вид, марка и тип на воено м/в;
- Кондициона обука за зачувување на стекнатите знаења;
- Дополнителна обука за надградување на здобиените знаења.

22. Со воените возила во текот на изведувањето на дообука, преобука и кондициона обука на возачите на воени м/в, не смее да се врши превоз на луѓе и опасни материи.

3.3. Документација на возачот

23. Возачот на воено м/в за време на управувањето со истото, задолжително треба да има:

- важечка возачка дозвола;
- документација на воеността м/в;
- одобрение за управување со воено м/в, доколку не е поставен на формациско место – возач;
- лекарско уверение за способност за управување со м/в за возачи кои управуваат со м/в што припаѓаат на „Д“ и „Д1” категорија.

3.4. Права и обврски на воениот возач

24. Возачот на воено м/в при извршување на транспортни задачи не смее да се користи како работна сила за товарање, истоварање или претовар на материјални средства.

25. Возачот на воено м/в при извршувањето на транспортните задачи е должен да се грижи за:

- начинот на товарање, распоредување и осигурување на товарот во товарниот сандак;
- состојбата на товарот во товарниот сандак за време на транспортот;
- безбедност во сообраќајот.

26. Возач на воено м/в за време на управувањето со воено м/в носи војнички чизми, униформа, колан и по потреба очила за сонце. По исклучок, возач на патничко воено м/в за време на управувањето може да носи чевли.

27. Возачот на мотоцикл за време на управување со мотоцикл носи заштитна облека, шлем со визир, заштитни чизми и колан.

28. Носењето на личното вооружување и останатата опрема во текот на управувањето со воеността м/в, со наредба го регулира старешината на должност командант на баталјон, нему рамен или старешина поставен на повисока должност.

4. СТАРЕШИНА НА ВОЕНО МОТОРНО ВОЗИЛО

4.1. Права и обврски на старешината на военото м/в

29. Старешина на воено м/в се одредува кога со м/в се превезуваат повеќе од осум лица или специфичен товар.

30. Старешина на воено м/в се одредува со наредба на старешина на должност командир на чета, нему рамен или повисока должност.

31. За старешина на воено м/в се одредува офицер, подофицер, професионален војник и цивилно лице на служба во Армијата.

32. Старешина на воено м/в се одредува од составот на единицата на која и припаѓаат лицата или специфичниот товар.

33. Старешината на военото м/в е претпоставен старешина на возачот и патниците кои се превезуваат.

34. Старешината на воено м/в го запознава возачот со:

- задачата и деталите за извршување;
- релација на движење со тежиште на критичните точки на патот;
- вид на товарот;
- постапка во случај на с/н.

5. ГРУПЕН ПРЕВОЗ НА ЛИЦА И УСЛОВИ И НАЧИНИ НА ПРЕВЕЗУВАЊЕ НА ЛИЦА СО ВОЕНО М/В

35. Групен превоз на лица од состав на Армијата се врши со борбени и неборбени воени м/в.

36. При превоз на лица во товарниот сандак на военото м/в, освен личното вооружување и опремата на лицата кои се превезуваат, не смее да се превезуваат други материјални средства.

37. Во приклучно воено возило (приколки или полуприколки) и во воени м/в со вграден уред за самоистовар, не смее да се врши превезување на лица.

38. Со воените м/в со кои се врши групен превоз на лица управува лице поставено на формациска должност возач, кој има соодветна возачка дозвола и има управувано најмалку една година со возило од таа категорија.

39. Во просторот на товарно м/в определен за сместување на товар се врши групен превоз доколку има:

- седишта прицврстени на каросеријата;
- ширина најмалку 50 см за секое лице, но не повеќе од 20 лица;
- носач на церада со церада со најмалку два отвори за вентилација;
- скали за влегување и излегување на лицата.

40. Во автобус со кој се врши превоз, може да се превезуваат онолку лица колку што има вградено седишта. Во случај на воена или вонредна состојба, евакуација, елементарна непогода, епидемија и пожар од поголем обем може да се превезуваат и лица стоејќи.

41. На автобусот не смее да се отвараат вратите за време на неговото движење. Возачот не смее да отпочне со возењето додека патниците не се безбедно сместени и додека вратата на автобусот не е затворена.

6. ДОЛЖНОСТИ НА ВОЕНИТЕ УЧЕСНИЦИ ВО СЛУЧАЈ НА СООБРАЌАЈНА НЕЗГОДА

42. Во случај на с/н, секој воен учесник е должен да го обезбеди местото на незгодата, со превземање на следните дејствија:

- укажува прва помош на повредените;
- го обележува местото на незгодата со сообраќаен триаголник;
- ги обезбедува трагите на местото на незгодата;
- го обезбедува товарот;
- известува по линија на командување и контрола;
- се оддалечува од местото на сообраќајната незгода само доколку му е неопходна лекарска помош.

43. Возачот на воеността м/в по враќање во единицата е должен до првопретпоставениот старешина да достави писмено известување за настанатата с/н.

7. ПОСЕБНИ МЕРКИ НА БЕЗБЕДНОСТ ВО ПАТНИОТ СООБРАЌАЈ

44. Воените м/в влегуваат и излегуваат на контролно пропусната станица (Во понатамошниот текст: КПС), каде што се контролираат и евидентираат.

45. Кога од воениот објект излегува колона возила, на дежурниот на КПС, старешината на колоната му доставува список на возачи и воени м/в кои се наоѓаат во состав на колоната и податоци за релацијата на движење.

46. Старешината на должност командир на чета, на нему рамен или повисока должност, должен е да го регулира чувањето на клучевите и документацијата од воените м/в.

47. Старешината кој го испраќа возачот на задача врши подготовка на возачот.

48. Подготовката на возачот ги опфаќа следните дејствија:

- запознавање со задачата;
- карактеристика на товарот кој се превезува;
- карактеристики на патот и сообраќајот;
- опасни места на патот;
- време на извршување на задачата;
- постапка во случај на с/н;
- постапка во случај на неисправност на воено м/в;
- насоки за почитување на сообраќајната дисциплина, професионално однесување при управување со воеността м/в и при запирање за време на одмори и слично;
- проверка на документацијата на возачот и воеността м/в;
- проверка на здравствена и психофизичка подготвеност на возачот (се прашуваат сите возачи дали се подготвени да управуваат со воените м/в);
- останати специфичности.

49. Возачот на задача се испраќа откако со него ќе се изврши подготовката и откако старешината кој му издава задача ќе се увери дека возачот ја разбрал задачата и е подготвен за нејзино извршување.

50. Во случај на с/н, старешината на единицата во која се случила сообраќајната незгода доставува писмен извештај, додека првопретпоставениот стручен орган пополнува „Статистички лист за сообраќајни незгоди во Армијата“, даден во прилог бр. 2 на ова упатство, кој го доставува до претпоставената команда.

51. Статистичките листови за с/н се составен дел на „Регистар на сообраќајни незгоди“ кој се води во единица на ранг баталјон и повисоко.

8. СООБРАЌАЈНИ ПРАВИЛА НА ПАТИШТАТА

8.1. Брзина на движење на воени м/в

52. Брзината на движење на воените м/в и колони надвор од воените објекти не смее да биде поголема од брзината пропишана со ова упатство.

53. Командант на касарна, логорска или вежбовна просторија ја определува брзината на движење на воените м/в и колони во затворени воени површини.

54. Најголемите дозволени брзини на движење на воени м/в и воени колони се дадени во прилог бр.3 и прилог бр.4 на ова упатство.

55. Со наредба на командант на баталјон, нему рамен или повисок воен старешина посебно се регулира брзината на движењето на воените м/в и колони, за време на вонредна состојба и отежнати метеоролошки услови, но истата не може да биде поголема од брзината пропишана со ова упатство.

8.2. Растојание помеѓу возилата

56. Минималното растојание помеѓу две воени м/в или воено и друго возило изразено во метри мора да биде приближно еднакво на брзината на движење изразена во км/ч во даден момент, додека на лизгав или замрзнат коловоз двојно повеќе.

57. Растојанието помеѓу воените м/в во колона на патиштата надвор од населените места мора да биде најмалку 100 метри, додека во населени места најмалку 50 метри.

58. При застанување на воената колона надвор од коловозот, се задржува растојанието помеѓу возилата кое било во текот на движењето а во случај на застанување на воена колона на коловозот, на дел од коловозот или на банкини, растојанието помеѓу воените м/в се намалува на 5 до 10 метри и се обележува со два сигурносни триаголници, кои се поставуваат на коловозот на далечина од 50 метри од првото и последното возило.

8.3. Престигнување

59. Помеѓу м/в кои се движат во колона, не смее да се врши престигнување. По исклучок, престигнување можат да вршат воени возила со првенство на минување како и возилото на старешината на колона.

8.4. Паркирање и застанување

60. Паркирање на воени м/в по завршување на задачата не смее да се врши надвор од воени објекти.

61. При паркирање и застанување на воените м/в надвор од воени објекти, возачите мора да бидат непосредно до возилото, ако за обезбедување не е одредено друго лице. По исклучок, кога воените м/в се на повеќедневна задача не можат да се паркираат во воени објекти, можат да се паркираат пред одделението за одбрана или пред објект на Министерството за внатрешни работи.

8.5. Употреба на светла

62. Командант на баталјон, нему рамен или повисок воен старешина ја регулира употребата на воени светла во вонредна или во воена состојба, при изведување на обука и вежби на полигони надвор од јавните патишта,

8.6. Движење на пешачка колона

63. Начинот на движењето и обележување на пешачката колона, го регулира претпоставениот старешина согласно Законот за безбедност на сообраќајот на патиштата (ЗБСП).

64. Пешачката колона, според временските услови се обележува на следните начини:

- Преку ден: со бело знаменце на чело и со црвено знаменце на крајот од колоната. Белото знаменце го носи челниот левокрилен војник, а црвеното последниот левокрилен војник во колоната;
- Преку ноќ: со две батериски ламби, од кои онаа кај челниот војник е во бела боја, а кај последниот војник е во црвена боја. Батериските ламби ги носат челниот и последниот левокрилен војник и тоа така што снопот од светлината на ламбата на чело од колоната се насочува во правецот на движењето, а позади спротивно.
- При намалена видливост, обележувањето е на ист начин како и обележувањето во ноќни услови.

65. Кога колоната од воени пешаци преминува преку коловозот, старешината на колоната е должен да обезбеди безбедно преминување, со поставување на лица на безбедно растојание од местото на преминување, кои ги предупредуваат возилата кои сообраќаат на патот.

8.7. Сообраќајно уредување на влез и излез во воени објекти

66. Командантите на воените објекти, должни се со сообраќајни знаци (вертикална и хоризонтална сигнализација), во целост да го регулираат безбедното одвивање на сообраќајот во кругот на воените објекти.

67. Заради безбедно одвивање на сообраќајот на воени м/в на јавни патишта, на влез и излез од воени објекти, надлежните старешини соработуваат со органи надлежни да поставуваат сообраќајни знаци и сигнализација.

8.8. Превоз на лица и товар со воени м/в

68. Во товарниот сандак на военото м/в не смее истовремено да се врши превоз на товар и луѓе.

69. Со воени м/в не може да се превезуваат лица кои не се на служба во Армијата. По исклучок, во посебни ситуации, Началникот на Генералштабот на Армијата на Република Македонија во согласност со „Упатство за начинот на користење на м/в во Армијата на Република Македонија“, може да одобри со воени м/в да се превезуваат лица кои не се на служба во Армијата.

70. Воените м/в со кои се превезуваат или влечат специфични товари, можат да се вклучат во сообраќајот само со придружба.

8.9. Обележување и обезбедување на воени колони

71. Воените моторизирани колони кои учествуваат во јавниот сообраќај потребно е да бидат обележани. Обележувањето се врши на начин даден во прилог бр. 5 на ова упатство.

72. Старешината на колоната издава заповед за марш непосредно пред тргнувањето.

73. Заповедта за марш ги содржи следните елементи:

- задача и цел на извршување на маршот;
- релација на движење;
- редослед на воените м/в;
- максимална брзина на движење;
- растојание помеѓу возилата во движење и за време на одмори;
- контролни точки;
- места на застанување;
- опасни места на патот;
- податоци за условите во сообраќајот;
- начин на регулирање на преминот преку железничка пруга и тесни грла;
- постапка во случај на с/н;
- постапка во случај на неисправност на воено м/в;
- постапка во случај на напад на колоната;
- санитетското обезбедување;
- техничкото обезбедување;
- останати фактори за безбедно извршување на задачата.

74. Старешината на колоната, пред необележан патен премин преку железничка пруга, е должен да постави лице кое во случај на наидување на воз ќе ја запре колоната.

75. Кога патниот премин преку железничката пруга е непрегледен, покрај лицето кое се наоѓа непосредно покрај патниот премин, старешината на колоната должен е од двете страни на патниот премин на оддалеченост од 500 метри, да постави лица кои навремено ќе го сигнализираат наидувањето на воз.

76. Кога колоната на воени м/в преминува преку електрифицирана пруга, старешината на колоната е должен да одреди посебни заштитни мерки (заштита на шини при премин на возила - гасеничари, спуштање на антени и други видови на заштитни мерки, за кои ќе оцени дека се потребни).

9. ВОЕНИ СООБРАЌАЈНИ ЗНАЦИ

77. Воените сообраќајни знаци се наменети за обука на возачи, за регулирање на сообраќајот на вежби, маневри и во војна. За поставување на воените сообраќајни знаци одговорна е надлежната команда во местото каде што се врши обуката на возачите или друга активност.

78. Воените сообраќајни знаци се поставуваат по ист критериум како и сообраќајните знаци. Изгледот, формата и димензиите на воените сообраќајни знаци се опишани во прилог бр. 6 на ова упатство.

10. ПРЕОДНИ И ЗАВРШНИ ОДРЕДБИ

79. За сите прашања кои ја регулираат безбедноста на сообраќајот на патиштата, кои не се опфатени со ова упатство, ќе се применуваат одредбите од Законот за безбедност на сообраќајот на патиштата.

80. Прилозите дадени во ова упатство, се негов составен дел.

81. Ова упатство стапува во сила со денот на потпишувањето.

ГЕНЕРАЛШТАБ НА АРМ
ОДДЕЛЕНИЕ ЗА Д&Т / Г – 4
НАЧАЛНИК
потполковник
м-р Тони Лазов, дипл.инж.

РЕПУБЛИКА МАКЕДОНИЈА
МИНИСТЕРСТВО ЗА ОДБРАНА
ГЕНЕРАЛШТАБ НА АРМ
Г – 4
"Н" бр. 20-118/1
19. 03. 2009 **2009 година**
Скопје

11. РЕФЕРЕНЦИ

1. Закон за безбедност на сообраќајот на патиштата („Службен весник на Република Македонија бр.54 од 03.05.2007)
2. NATO Publication AmovP-1 (A), „Regulations and Road procedures for road movement and identification of movement control and traffic control personnel and agencies-“.NSA, 2003
3. Лазов Т., „Моделирање одржлив информациски систем за анализа на сообраќајните незгоди“, Технички факултет Битола, Битола, 2004.
4. Упатство за начинот на користење на возилата во Армијата на Република Македонија“ Министерство за Одбрана, Скопје, 1998.
5. Savezni sekretarijat za narodnu odbranu, „Pravilnik o bezbednosti putnog saobraćaja u oružanim snagama“, Beograd, 1989.

12. ПРИЛОЗИ

Прилог бр.1: Одобрување за управување со воено моторно возило 15
Прилог бр.2: Статистички лист за сообраќајни незгоди во Армијата 16
Прилог бр.3: Најголема дозволена брзина за воени м/в во Армијата 20
Прилог бр.4: Најголеми брзини на движење на колони со воени моторни возила 21
Прилог бр.5: Обележување на м/в со знаменца во колоната 22
Прилог бр.6: Воени сообраќајни знаци 23

Прилог бр.1: Одобрување за управување со воено моторно возило

Врз основа на точка 15 од Упатството за учество и безбедност во сообраќајот на патиштата со воени возила на Армијата на Република Македонија

СЕ ОДОБРУВА

на ______________________________ од ВП ____________________

(чин, име и презиме)

со возачка дозвола бр. ___________ издадена од ______________

(орган којј а издал)

да управува со воени м/в, согласно категориите во возачката дозвола и од наведената ВП, во период од ____ до _________ год.

____

(дел. бр.)

____

(дата)

МП

КОМАНДАНТ
чин
име и презиме

____

Прилог бр.2: Статистички лист за сообраќајни незгоди во Армијата

СТАТИСТИЧКИ ЛИСТ ЗА СООБРАЌАЈНА НЕЗГОДА ВО АРМИЈАТА

I. ОПШТИ ПОДАТОЦИ			
1.	Идентификационен број на с/н (####-####-##)		Легенда ####- Воена Пошта ####- година ## - ред. бр. на с/н
2.	Дата на с/н (ДД.ММ.ГГГГ)		
3.	Ден во седмицата		
4.	Време на случување на с/н (ЧЧ.ММ)		
5.	Вкупен број на м/в кои учествувале во с/н		
6.	Вкупен број на лица кои учествувале во с/н		
7.	Место на случување на с/н	1. Во населено место: ____________________ 2. Надвор од населено место:____________________	
8.	С/н се случила	1. На улица: ____________________ 2. На крстосница: ____________________ 3. Во круг на касарна: ____________________ 4. Дел од јавен пат бр. _____ помеѓу ____________________ 5. Дел од затворен воен пат: ____________________	
9.	Вид на с/н	01. Судар на м/в со спротивни насоки 02. Страничен судар на м/в 03. Судар на м/в при движење во иста насока 04. Судар на м/в при паралелно движе-ње 05. Судар на м/в во паркирано-запрено м/в 06. Судар на м/в во запрега	07. Судар на м/в во објектот на патот 08. Слизнување (излетување) на м/в од патот 09. Превртување на м/в 10. Испаѓање на патници (товар) од м/в 11. Судар со пешак, велосипедист, водач на стока 12. Судар со стока, дивеч
		13. Останато	
10.	Тежина на с/н	01. Со смртни последици 02. Со тешки телесни повреди 03. Со лесни телесни повреди 04. Со материјална штета.	
I.1. ПОДАТОЦИ ЗА КОЛОВОЗОТ			
11.	Вид на патот на местото на с/н	01. Пат за еднонасочен сообраќај со одвоени коловозни ленти 02. Пат за двонасочен сообраќај со надолжна линија 03. Пат за двонасочен сообраќај, не обележен со надолжна линија	
12.	Карактеристики на патот на местото на с/н	01. Прав пат 02. Кривина на лево (за воениот возач) 03. Кривина на десно (за воениот возач) 04. Нагорнина (за воениот возач) 05. Надолнина (за воениот возач)	06. Превој на патот 07. Вкрстување со железничка пруга без браници 08. Вкрстување со железничка пруга со браници 09. Тунел на патот
		10. Стеснување на патот-____________________привремено 11. Стеснување на патот-____________________постојано 12. Останато____________________	
13.	Вид и состојба на коловозната подлога	01. Асфалт во добра состојба 02. Асфалт во лоша состојба 03. Бетон во добра состојба 04. Бетон во лоша состојба 05. Макадам во добра состојба 06. Макадам во лоша состојба	07. Коцка во добра состојба 08. Коцка во лоша состојба 09. Земјена во добра состојба 010. Земјена во лоша состојба
		01. Останата ____________________ (опиши го видот и состојбата на коловозот)	

I.1. ПОДАТОЦИ ЗА КОЛОВОЗОТ - продолжува			
14.	Состојба на површината на коловозот	01. Сува и чиста површина 02. Сува и нечиста површина 03. Влажна и чиста површина 04. Каллива површина 05. Замрзната и посипана со сол и песок 06. Замрзната и непосипана 07. Со снег 08. Останата ________________________ (опиши го видот и состојбата на коловозот)	
15.	Ширина на коловозот (метри)	01. До 5,00 02. Од 5,01 до 7,00 03. Од 7,01 до 9,00	04. Од 9,01 до 12,00 05. Над 12,00
16.	Ширина на коловозната лента по која се движело военото м/в непосредно пред с/н (метри)	01. До 3 02. Од 3,01 до 3,5	03. Од 3,51 до 3,75 04. Над 3,75
17.	Место на с/н во однос на поставените сообраќајни знаци	01. Во зона на важност на знакот за опасност или изречна наредба ________________________ (назив и бр. на сообраќајниот знак) 02. Надвор од зоната на важење на знакот за опасност или изречна наредба	
18.	Начин на регулирање на сообраќајот	01. Нерегулирана крстосница 02. Со сообраќајни знаци 03. Вклучена светлосна сигнализација 04. Исклучена светлосна сигнализација	
I.2.МЕТЕО ПОДАТОЦИ			
19.	Атмосферски услови	01. Ведро 02. Облачно 03. Дожд 04. Град	05. Снег 06. Магла 07. Ветер
20.	Видливост за време на с/н	01. Добра 02. Намалена	
21.	Проценета штета на патот и објектите	________________________ (внеси го видот на објектот и висината на штетата во денари)	

II. ПОДАТОЦИ ЗА М/В **(се пополнува за секое м/в кое учествувало во сообраќајната незгода**			
1.	Идентификационен број на с/н		Легенда : исто со I/1 (####-####-##)
2.	Регистарски број на м/в		
3.	Сопственост на м/в	01. Единица – Установа ____________________ 02. Организација ____________________ 03. Сопственик на м/в ____________________ 04. Возач на м/в ____________________ 05. Странски државјанин ____________________	
4.	Организациска припадност на воеността м/в		
5.	Година на производство		
6.	Вид на м/в	01. Мотоцикл 02. Патничко м/в 03. Теренско м/в за превоз на луѓе 04. Автобус 05. Товарно м/в	06. Товарно м/в со приклучно возило 07. Санитетко м/в 08. Трактор со тркала 09. Трактор со гасеници 10. Борбено м/в
		11. Останато ____________________	
7.	Техничка состојба на м/в непосредно пред с/н	01. Технички исправно м/в 02. Неисправност на уредот за кочење 03. Неисправност на уредот за управување 04. Неисправност на пневматиците 05. Неисправност на уредот за приклучување на приколката (орудието)	06. Неисправност (недостаток) на ретровизори 07. Неисправност (недостаток) на брисачи на ветробранско стакло 08. Неисправност на уредите за сигнализација 09. Неисправност на уредите за осветлување
		10. Останато ____________________	
8.	Состојба со м/в непосредно пред с/н	01. Возилото нема товар 02. Исправно сместен товар 03. Возилото е претоварено 04. Товарот е неправилно разместен	05. Товарот е предимензиониран и необележан 06. Транспорт на опасни материи (МЕС, отрови, гориво и сл.) 07. Товарот испаднал од возилото
		08. Останато ____________________	
9.	Вид на задача на која е м/в	01. Службено 02. Приватно	
10.	Вид на службена задача	01. Обука (Дообука, Преобука) на возачи 02. Превоз на луѓе 03. Транспорт на МТС	04. Влеча на приклучни возила или орудија 05. Специјален превоз (превоз под придружба)
		06. Останато ____________________	
11.	Начин на движење во текот на извршување на задачата	01. Поединечно 02. Движење во колона-организирано	
12.	Причинета штета во с/н	01. На м/в ____________ денари 02. На товарот ____________ денари 03. Вкупен износ на штетата ______ денари	
13.	Краток опис на штетата на м/в		

<table>
<tr><td colspan="4">III. ПОДАТОЦИ ЗА УЧЕСНИКОТ
(се пополнува за секое лице кое учествувало во сообраќајната незгода)</td></tr>
<tr><td>1.</td><td>Идентификационен број на с/н</td><td></td><td>– исто со I/1 (####-####-##)</td></tr>
<tr><td>2.</td><td>Чин, Име, Презиме, на учесникот во с/н</td><td colspan="2"></td></tr>
<tr><td>3.</td><td>ЕМБГ</td><td colspan="2"></td></tr>
<tr><td>4.</td><td>Националност</td><td colspan="2"></td></tr>
<tr><td>5.</td><td>Пол</td><td colspan="2"></td></tr>
<tr><td>6.</td><td>Број на л/к - (в. легитимација)</td><td colspan="2"></td></tr>
<tr><td>7.</td><td>Адреса на живеење</td><td colspan="2"></td></tr>
<tr><td>8.</td><td>Својство на учесникот во с/н</td><td>01. Возач на воено м/в
02. Возач на невоено м/в
03. Пешак</td><td>04. Патник во воено м/в
05. Патник во друго м/в</td></tr>
<tr><td>9.</td><td>Статус на учесникот во с/н</td><td>01. Офицер
02. Подофицер
03. Војник</td><td>04. ЦЛ
05. Друго лице</td></tr>
<tr><td>10.</td><td>Воено лице на служба во ВП</td><td colspan="2"></td></tr>
<tr><td>11.</td><td>Психофизичка состојба на учесникот во с/н</td><td>01. Нормална
02. Под влијание на алкохол
03. Под влијание на наркотици-лекови
04. Замор</td><td>05. Учесникот моментално не е способен за управување со м/в
06. Учесникот е инвалид
07. Останато</td></tr>
<tr><td rowspan="2">12.</td><td rowspan="2">Однесување на патникот во м/в непосредно пред с/н</td><td>01. Седи на седиште (клупа) без употреба на сигурносен појас
02. Седи на под (врз товарот)
03. Влегува во м/в
04. Излегува од м/в</td><td>05. Стои на надворешната страна на м/в
06. Стои во м/в
07. Седи на седиште со употреба на сигурносен појас</td></tr>
<tr><td colspan="2">08. Останато ____</td></tr>
<tr><td>13.</td><td>Начин на движење на пешакот</td><td>01. Поединечно</td><td>02. Во колона</td></tr>
<tr><td rowspan="2">14.</td><td rowspan="2">Однесување на пешакот</td><td>01. Се движел по коловозот во насока на движење на м/в
02. Се движел по коловозот спротивно од насоката на м/в
03. Преминувал коловоз на премин за пешаци</td><td>04. Преминува коловоз надвор од зона на премин за пешаци
05. Излегол на коловоз од зад паркирано м/в
06. Се играл на коловоз
07. Работел на коловоз</td></tr>
<tr><td colspan="2">08. Останато ____</td></tr>
<tr><td>15.</td><td>Последици од с/н за учесникот</td><td>01. Без повреди
02. Лесна телесна повреда</td><td>03. Тешка телесна повреда
04. Смрт во рок од 30 дена</td></tr>
<tr><td>16.</td><td>Полагање на возачки испит</td><td colspan="2">01. Положил возачки испит во АРМ ______________________________
02. Положил возачки испит во државата ___________________________
03. Положил возачки испит во странство __________________________
04. Нема положено возачки испит ________________________________</td></tr>
<tr><td>17.</td><td>Возачко искуство (години)</td><td colspan="2">01. ____</td></tr>
<tr><td rowspan="2">18.</td><td rowspan="2">Дејства на возачот во моментот на с/н</td><td>01. Се движел напред по својата коловозна лента
02. Бил заобиколуван од страна на друго м/в
03. Заобиколувал друго возило
04. Свртувал на коловозот
05. Се движел во зона на важење на сообраќаен знак II-1 односно II-2</td><td>06. Се движел во зона на светлосен сообраќаен знак
07. Свртувал лево на крстосница
08. Свртувал десно на крстосница
09. Возел наназад
10. Паркирано м/в на коловозна лента</td></tr>
<tr><td colspan="2">11. Останато ____</td></tr>
<tr><td rowspan="2">19.</td><td rowspan="2">Непрописни дејства на возачот со м/в непосредно пред с/н</td><td>01. Невнимание
02. Несоодветна насока на движење
03. Несоодветна страна на движење
04. Недоволно растојание од другото м/в
05. Погрешно сигнализирани намери
06. Непочитување на сообраќајните знаци</td><td>07. Непочитување на поставените светлосни сообраќајни сигнали
08. Непрописно вклучување во сообраќајот
09. Непрописно исклучување од сообраќајот
10. Непрописно свртување на патот
11. Непрописно паркирање</td></tr>
<tr><td colspan="2">12. Останато ____</td></tr>
<tr><td>20.</td><td>Брзина на м/в пред с/н (км/ч)</td><td colspan="2"></td></tr>
</table>

Прилог бр.3: Најголема дозволена брзина за воени м/в во Армијата

Видови на м/в		Категорија на пат (км/ч)		
		Автопат	**Резервиран за м/в**	**Други**
Неборбени м/в	**Теренски м/в**	**90**	**80**	**70**
	Автобуси	**80**	**70**	**70**
	Товарни и товарно влечни	**70**	**60**	*
	Со приклучни средства	**60**	**50**	**60**
	Влечни возови и авто цистерни	**60**	**50**	*
	Возила што вршат транспорт на опасни материи	**60**	**50**	*
	Товарни возила што вршат групен превоз на лица	**60**	**50**	**40**
Борбени м/в	Борбени м/в на тркала	**70**	**60**	*

Забелешка:

- Максималната брзина на движење на воени м/в во јавнот сообраќај не може да биде поголема од брзината пропишана со сообраќајни знаци поставени на патот;
- * Максималните брзини се пропишани согласно Законот за безбедност на сообраќајот на патиштата.

Прилог бр.4: Најголеми брзини на движење на колони со воени моторни возила

КАТЕГОРИЈА НА ПАТ	Максимална брзина на движење км/ч					
	Д Е Њ Е		Н О Ќ Е			
			Со светла		Без светла (со воени светла)	
	Моторни возила со тркала	Моторни возила со гасеници	Моторни возила со тркала	Моторни возила со гасеници	Моторни возила со тркала	Моторни возила со гасеници
Автопат	50	-	40	-	20	-
Резервиран за м/в	40	-	30	-	20	-
Други	30	30	30	30	20	20

Забелешка:

- Старешината на единицата може поради условите на патот, состојбата на единицата и добиената задача, да одреди и други вредности на брзината;
- Брзината на колоните, зависно од условите на патот, состојбата на единицата и добиената задача, може да се зголеми до 30 %;
- Максималната брзина на колоните не може да биде поголема од максималната брзина на најспорото м/в од составот на колоната;
- Брзината ја соопштува старешината на колоната со заповед за марш.

Прилог бр.5: Обележување на м/в со знаменца во колоната

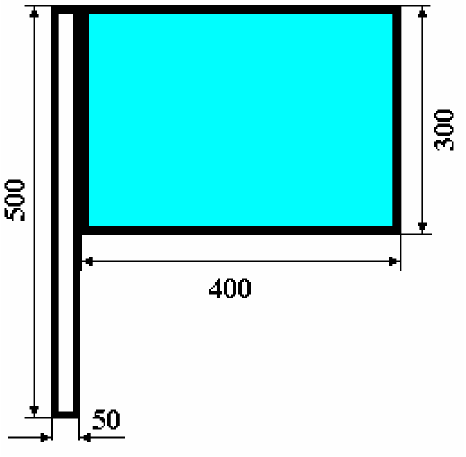

Чело на колоната

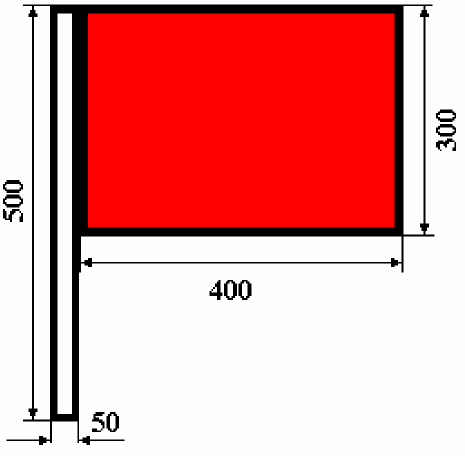

Крај на колоната

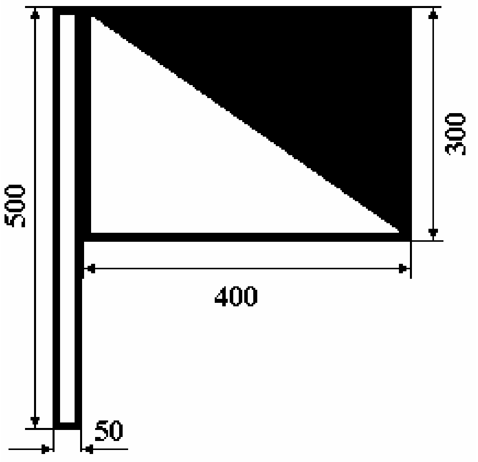

Возило на старешина на колоната

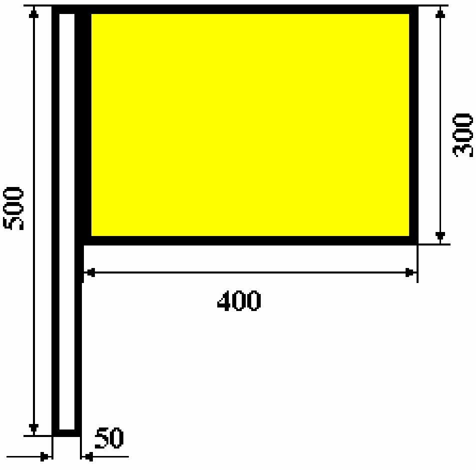

Неисправно возило

Забелешка:

- Челното возило на колоната се означува со сино знаменце, кое се поставува на предната лева страна на возилото;
- Последното возило во колоната се означува со црвено знаменце, кое се поставува на предната лева страна на последното возило;
- Возилото на старешина на колоната се означува со црно-бело знаме на предната лева страна на возилото;
- Возилото кое е неисправно се означува со жолто знаме, кое треба да е поставено така што да биде видливо за другите учесници во сообраќајот.

Прилог бр.6: Воени сообраќајни знаци

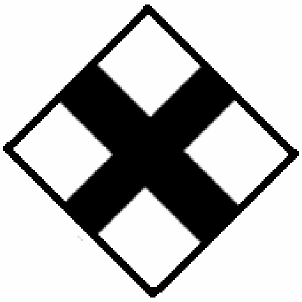

Почеток на возење со изгаснати светла

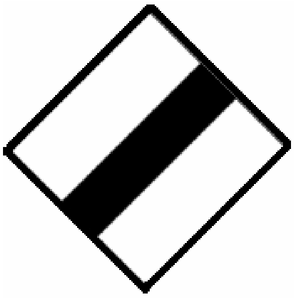

Почеток на возење со затемнети светла

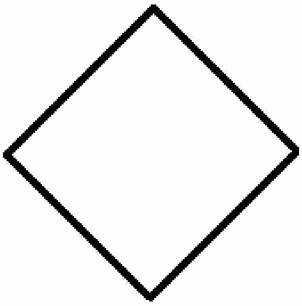

Престанок на возење со изгаснати или затемнети светла

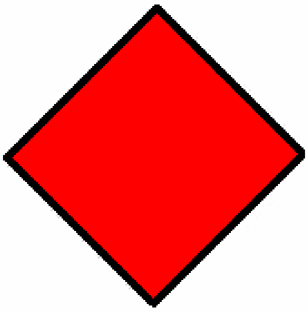

Влегување во набљудувана или зона на дејства

Излегување од набљудувана или зона на дејства

Забелешка :

- Знаците се со димензии 400 X 400 (мм) и со облик и боја како што е прикажано на сликите;
- Се поставуваат на видно место како вертикален сообраќаен знак.